変圧器仕様書

ノイズ防止トランス

品名　NR11－100A

構造　外形寸法　：別添図面による

　　表示　　：別添図面による

電気的性能

　　定格　　相数　　1相　複巻

　　周波数　　50 Hz ／ 60 Hz

　　1次電圧　　100 V

　　2次電圧　　100 V

　　2次電流　　1 A

　　容量　　100 VA

　　絶縁抵抗　：負荷前にてDC500 V絶縁抵抗計で測定し、各巻線間及び巻線と鉄心（ケース，金具）間の絶縁抵抗は 100 MΩ以上である事

　　耐電圧　：各巻線間、巻線と鉄心間にAC50 Hz 3 kVを1分間加えて異常無き事

　　層間耐電圧　：2倍 400 Hz 18秒間

　　電圧偏差　：定格動作状態において各電圧と定格電圧との許容差は± 5 %以内でなければならない

　　温度上昇　：定格動作状態で連続動作させ、温度が一定になった時の各巻線及び鉄心の温度上昇は 60 ℃以下でなければならない

　　電圧変動率　：2次無負荷電圧と定格動作状態で定格出力電圧を測定した結果 10 %以下とする

　　絶縁の種類　：A 種絶縁

　　周囲条件　：温度:－10 ～ 40 ℃, 湿度:45 ～ 85 %RH 但し、結露・氷結なきこと

注1:定格動作状態とは1次巻線に定格入力電圧を加え、2次巻線の全てに無誘導負荷を接続して、定格出力電流を流した状態をいう

ノイズ減衰基本特性

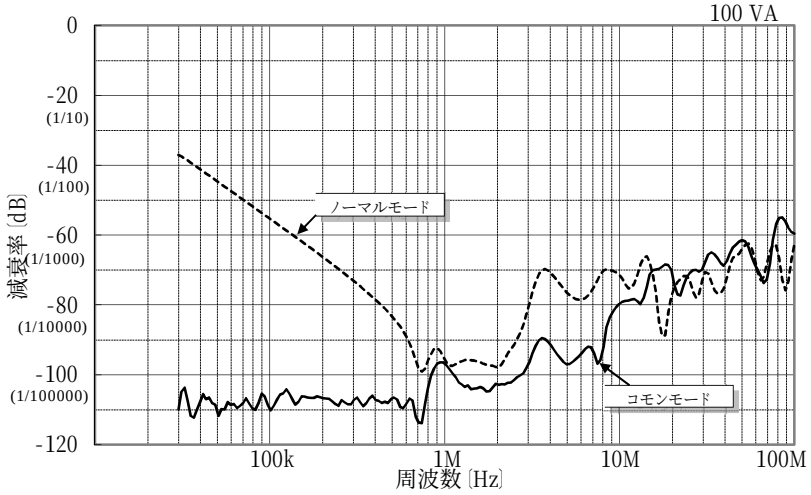

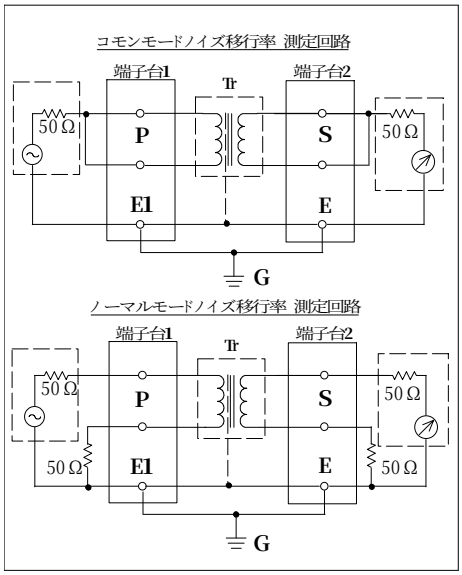

注2:上記の特性曲線は当社の試験方法により測定した一例です。保証値ではありません。

記号	旧図番	事由	年月日	記事
				160
				品名 NR11-100A
1	A068100	結線図書換え	2021/11/5	

図法	尺度	単位	公差	発行	図番
第3角法				2007/11/15	A068100-1 1/2

TOYOZUMI DENGENKIKI CO.,LTD.	製図	検図	承認
	C.G	Y.A	H.K

外形寸法図

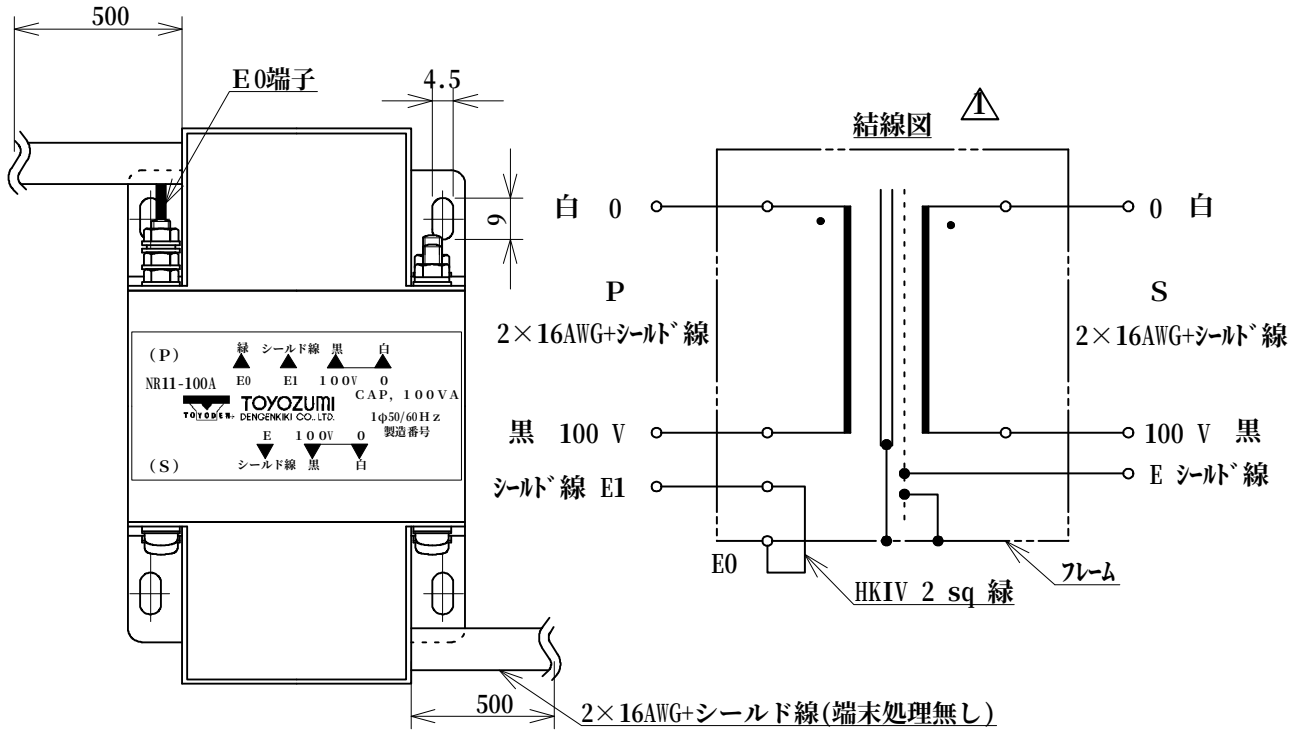

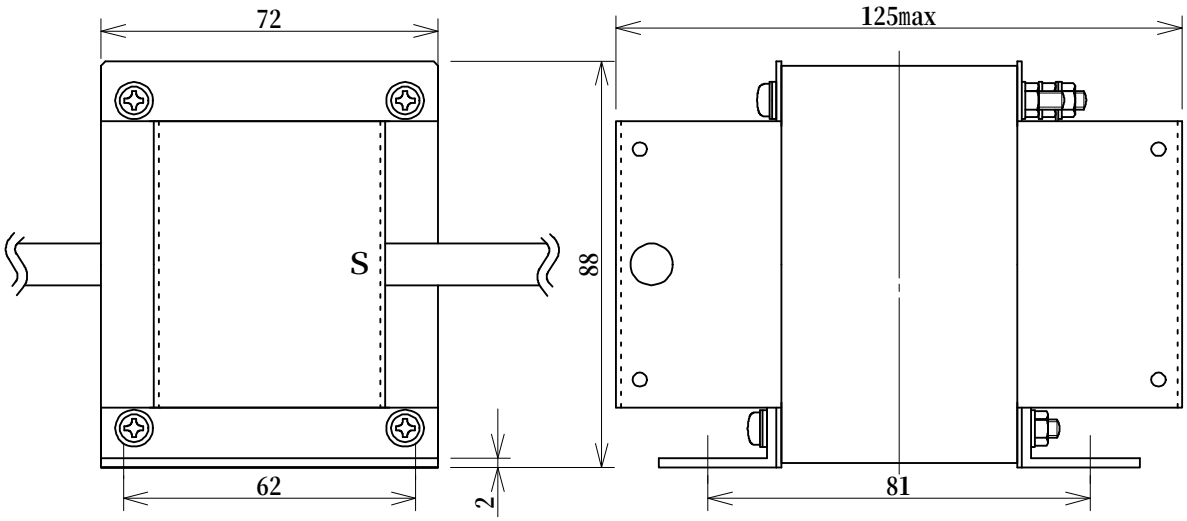

質量 約 2.7 kg

記号	旧図番	事由	年月日	記事
				160
1	A068100	結線図書換え	2021/11/5	

図法	尺度	単位	公差	発行
第3角法		mm	±2	2007/11/15

品名	NR11-100A
図番	A068100-1 2/2

TOYOZUMI DENGENKIKI CO.,LTD.

製図	検図	承認
C.G	Y.A	H.K