変圧器仕様書

品名　LZ11－04KF

仕様　　適用規格：JIS C-5310／6436

相数	捲方	絶縁種別	周波数	形状	静電シールド	容量
1 φ	複巻	F 種	50 Hz/ 60 Hz	TP－S	有り	4 kVA

1次電圧(P)	90／R100／110 V
2次電圧(S)	100 V
2次電流	40 A

使用周囲温度	温度上昇限度	電圧偏差	電圧変動率	絶縁抵抗	耐電圧	層間耐圧
-10 ℃～+40 ℃	100 ℃	±5 %以内	5 %以下	100 MΩ以上	1. 5 kV	2倍 400 Hz 18秒間

備考	△1 2022.12.6　寸法変更

外形寸法図　　(単位　mm)

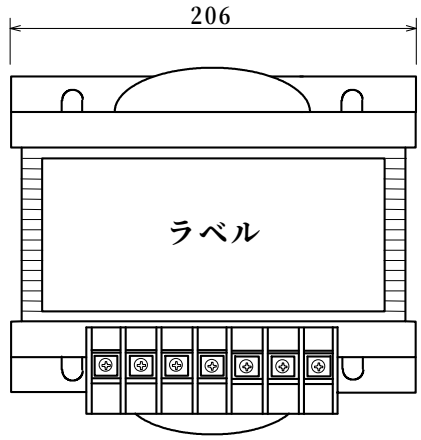

ラベル表示

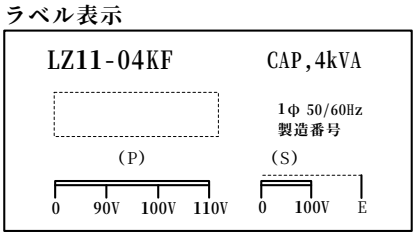

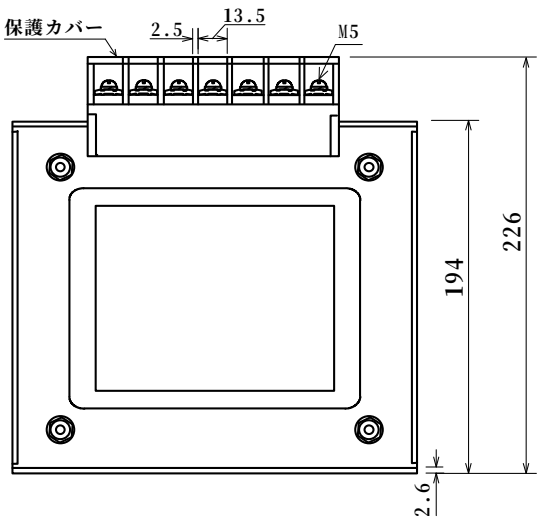

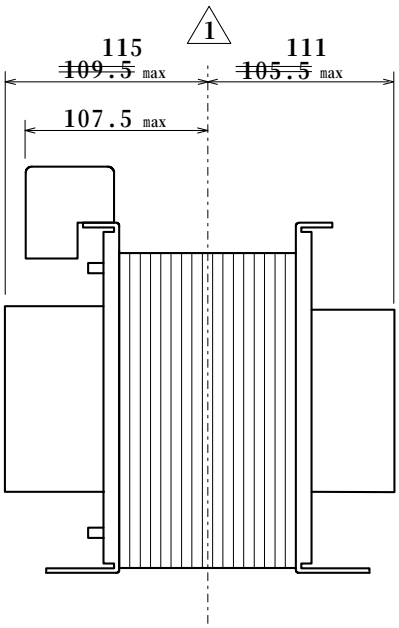

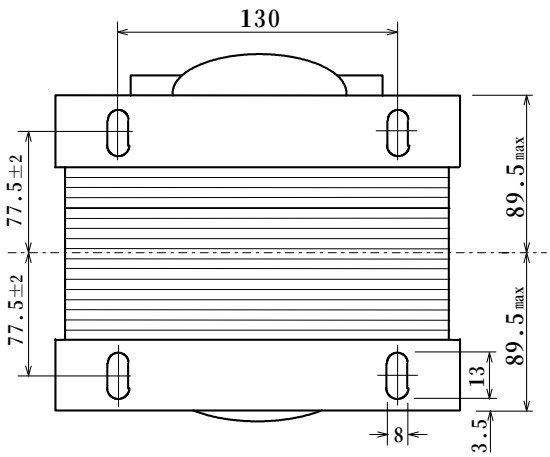

結線図

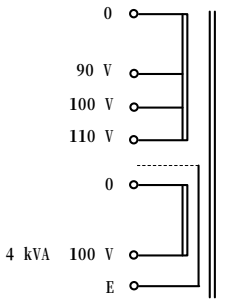

質量　約 31. 8 kg