変圧器仕様書

品名　2LH241

仕様

適用規格：JIS C-6436

相数	捲方	絶縁種別	周波数	形状	静電シールド	容量
1 φ	複巻	E 種	50 Hz/ 60 Hz	TP－S	無	24 VA
1次電圧(P)	R200／220 V					
2次電圧(S) 2次電流	20／R24 V 1 A					
使用周囲温度	温度上昇限度	電圧偏差	電圧変動率	絶縁抵抗	耐電圧	層間耐圧
-10 ℃～+40 ℃	75 ℃	±5 %以内	20 %以下	100 MΩ以上	1. 5 kV	2倍 400 Hz 18秒間

外形寸法図

(単位 mm)

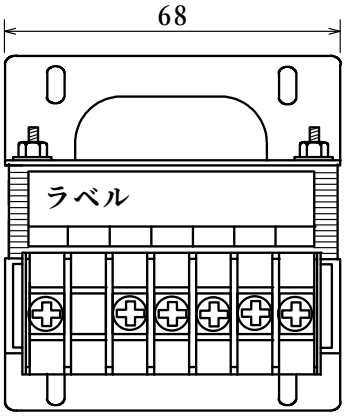

ラベル表示

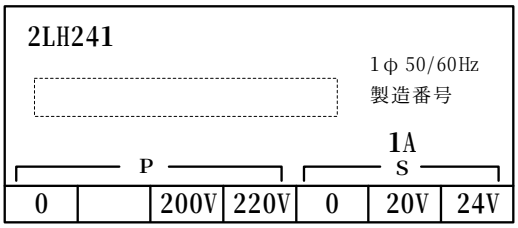

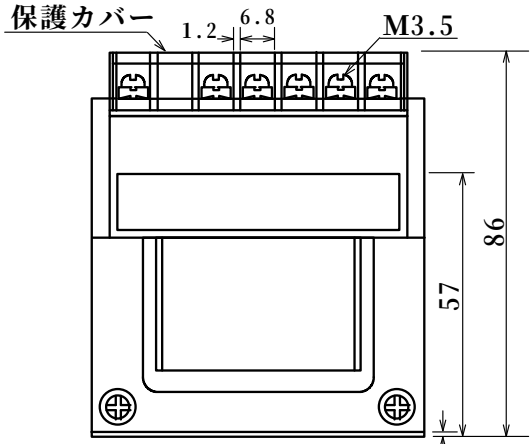

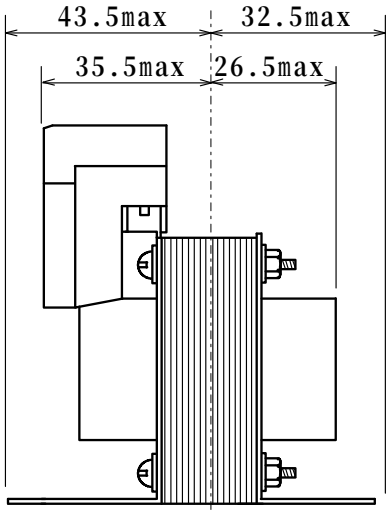

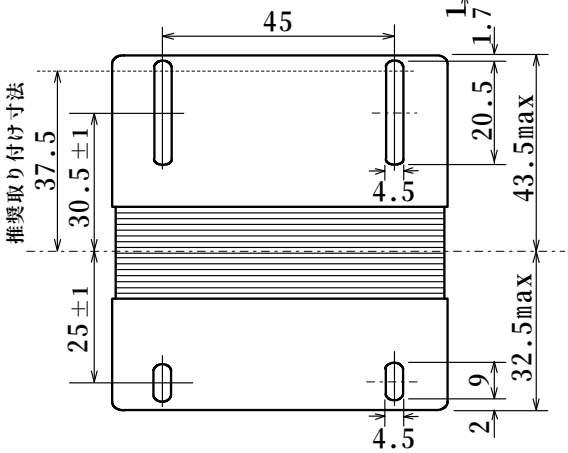

結線図

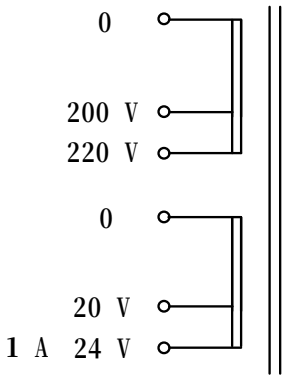

質量 約 0. 75 kg